第62回　広島市中学校総合体育大会　バスケットボールの部

【結　果】

［区大会］期間：平成26年7月26日（土）～8月10日（日）
会場：各区内中学校体育館
［市大会］期間：平成26年8月25日（月）～27日（水）
会場：安芸区スポーツセンター・佐伯区スポーツセンター
［参加数］ 男子　55校，　927名，　女子　60校，　962名

【男子の部】　第1位：　国泰寺中学校　　第2位：　井口中学校　　第3位：　五日市観音中学校・宇品中学校

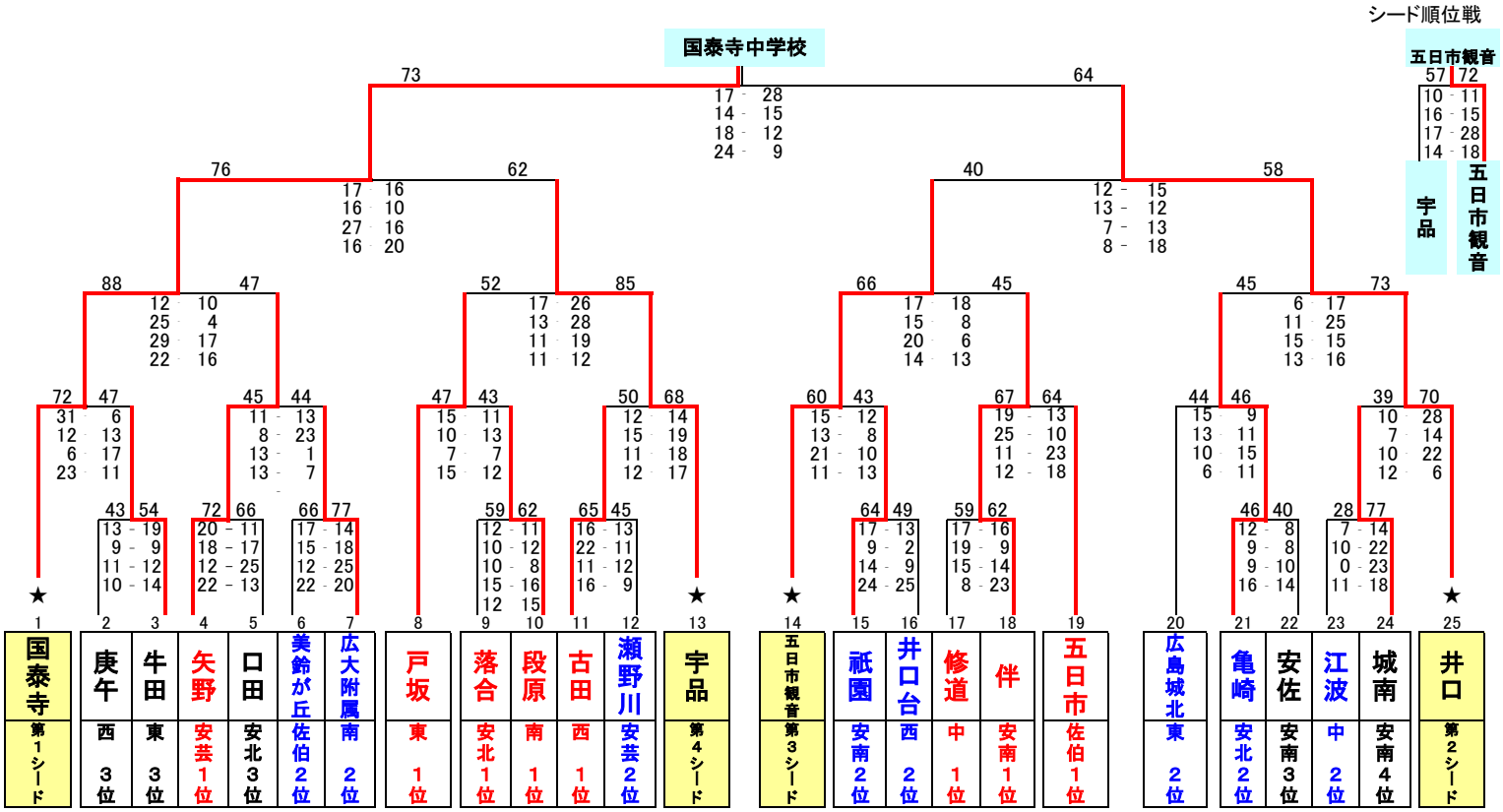

【女子の部】　第1位：　五日市中学校　　第2位：　国泰寺中学校　　第3位：　三和中学校・口田中学校

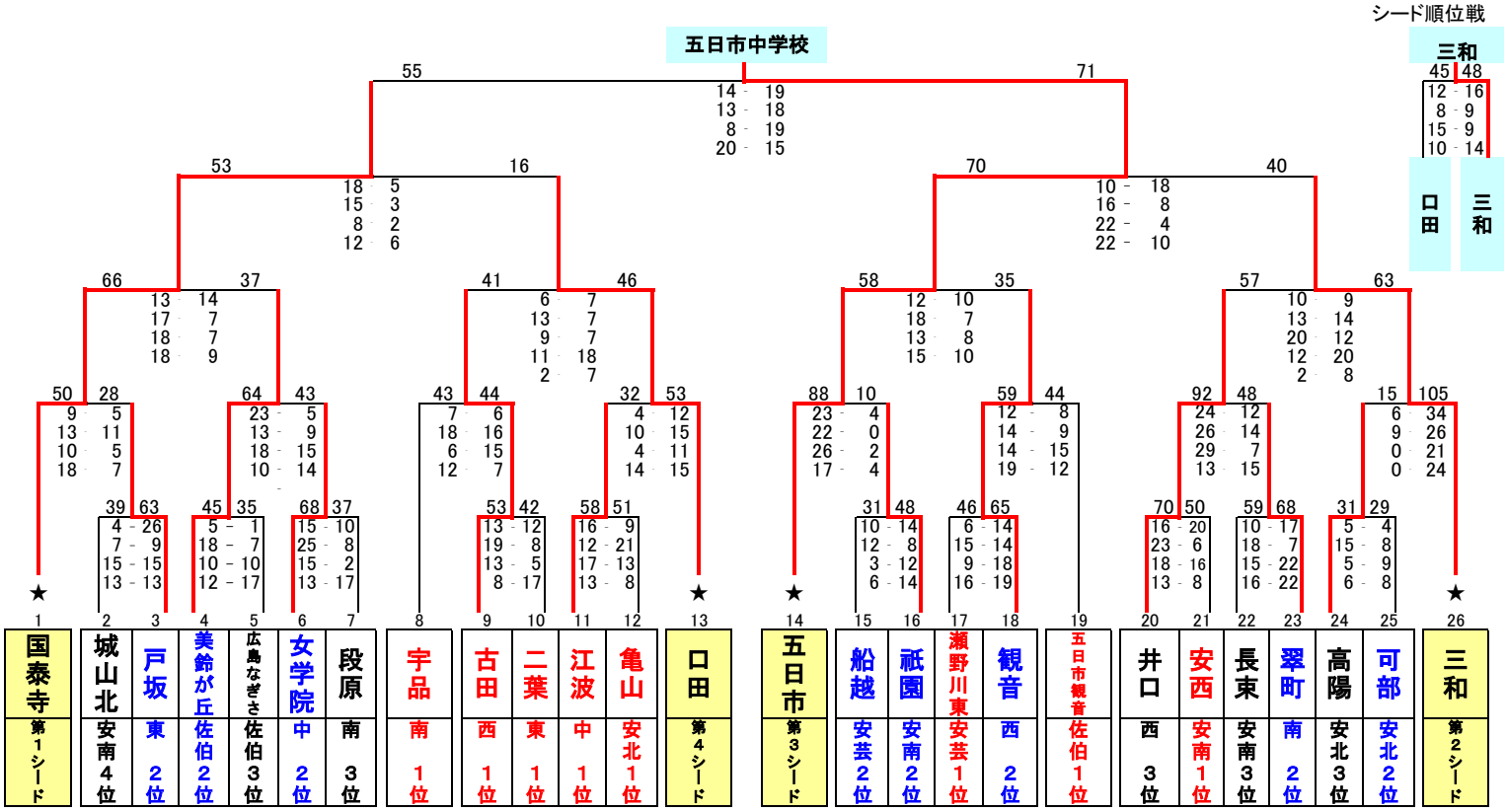

第63回　広島県中学校総合体育大会　バスケットボールの部
期　日　　平成26年9月27日（土）・28日（日）
会　場　　福山市体育館、府中市立第一中学校体育館
出場校　　男子：国泰寺・井口・五日市観音・宇品中学校
女子：五日市・国泰寺・三和・口田中学校