平成21年度　広島市中学校バスケットボール選手権大会

[結　果]

[区大会] 期間：平成２１年4月１８日（土）～5月２日（土）
会場：各区内中学校体育館
[市大会] 期間：平成２１年6月６日（土）～１３日（土）
会場：安芸区スポーツセンター・南区スポーツセンター・佐伯区スポーツセンター
[参加数]　男子　５７校，　８３６名，　女子　６０ 校，　８８４名

[男子の部]　第1位：　国泰寺中学校　　第2位：　三和中学校　　第3位：　五日市観音中学校・井口中学校

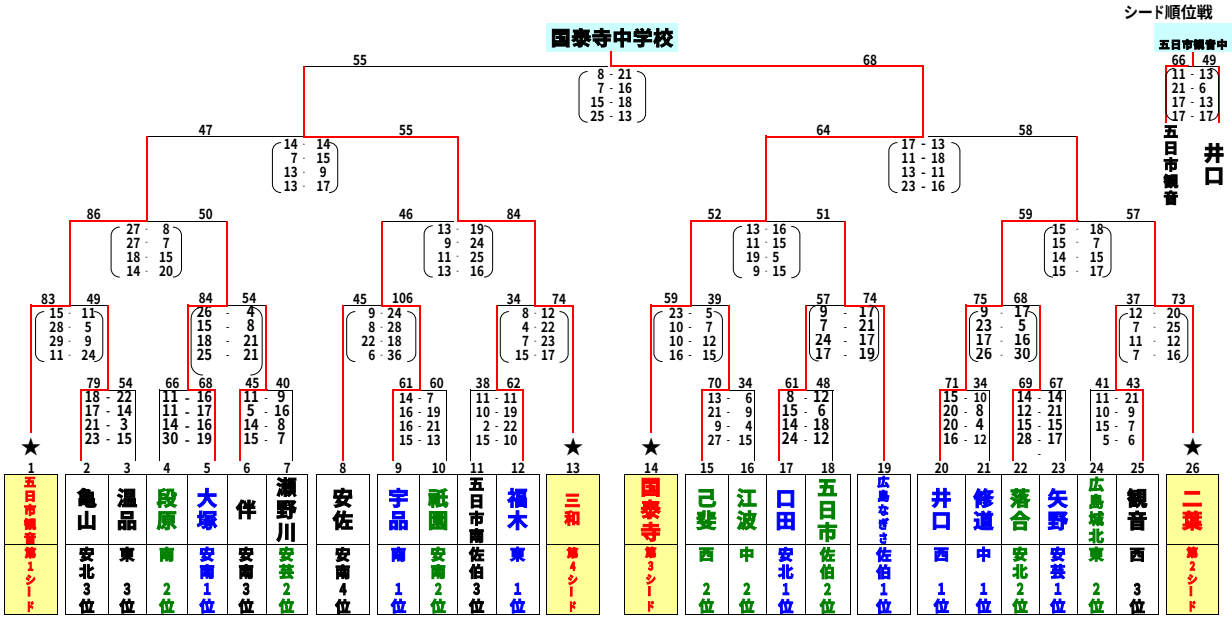

[女子の部]　第1位：　古田中学校　　第2位：　戸坂中学校　　第3位：　井口中学校・己斐上中学校

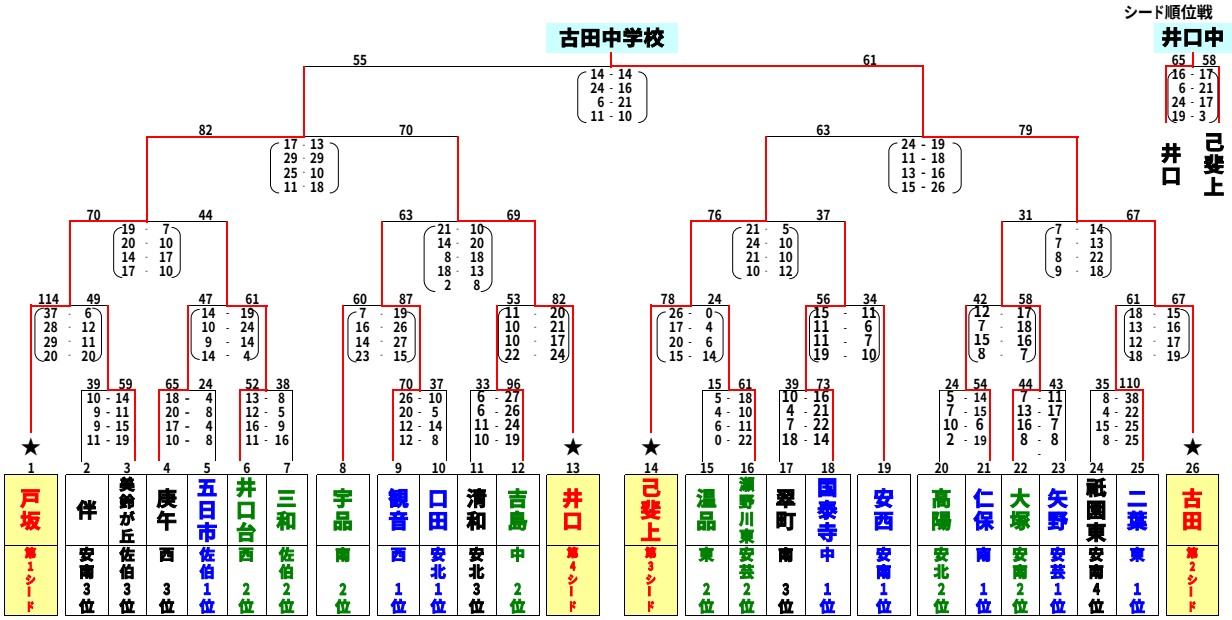

広島県中学校バスケットボール選手権大会について
期　日　　平成２１年7月２１日（火）・２２日（水）
会　場　　びんご運動公園体育館
出場校　　男子：国泰寺・三和・五日市観音・井口中学校
　　女子：古田・戸坂・井口・己斐上中学校