第５３回　広島市中学校総合体育大会　バスケットボールの部

【結　果】

[区大会] 期間：平成１７年７月３０日（土）～8月21日（日）
会場：各区内中学校体育館
[市大会] 期間：平成１７年８月２７日（土）～２９日（月）
会場：東区スポーツセンター・佐伯区スポーツセンター・安佐南区スポーツセンター
[参加数]　男子５６校，９４７名，　女子５９校，１００２名

【男子の部】　第1位：庚午中学校　　第2位：戸坂中学校　　第3位：三和中学校・井口中学校

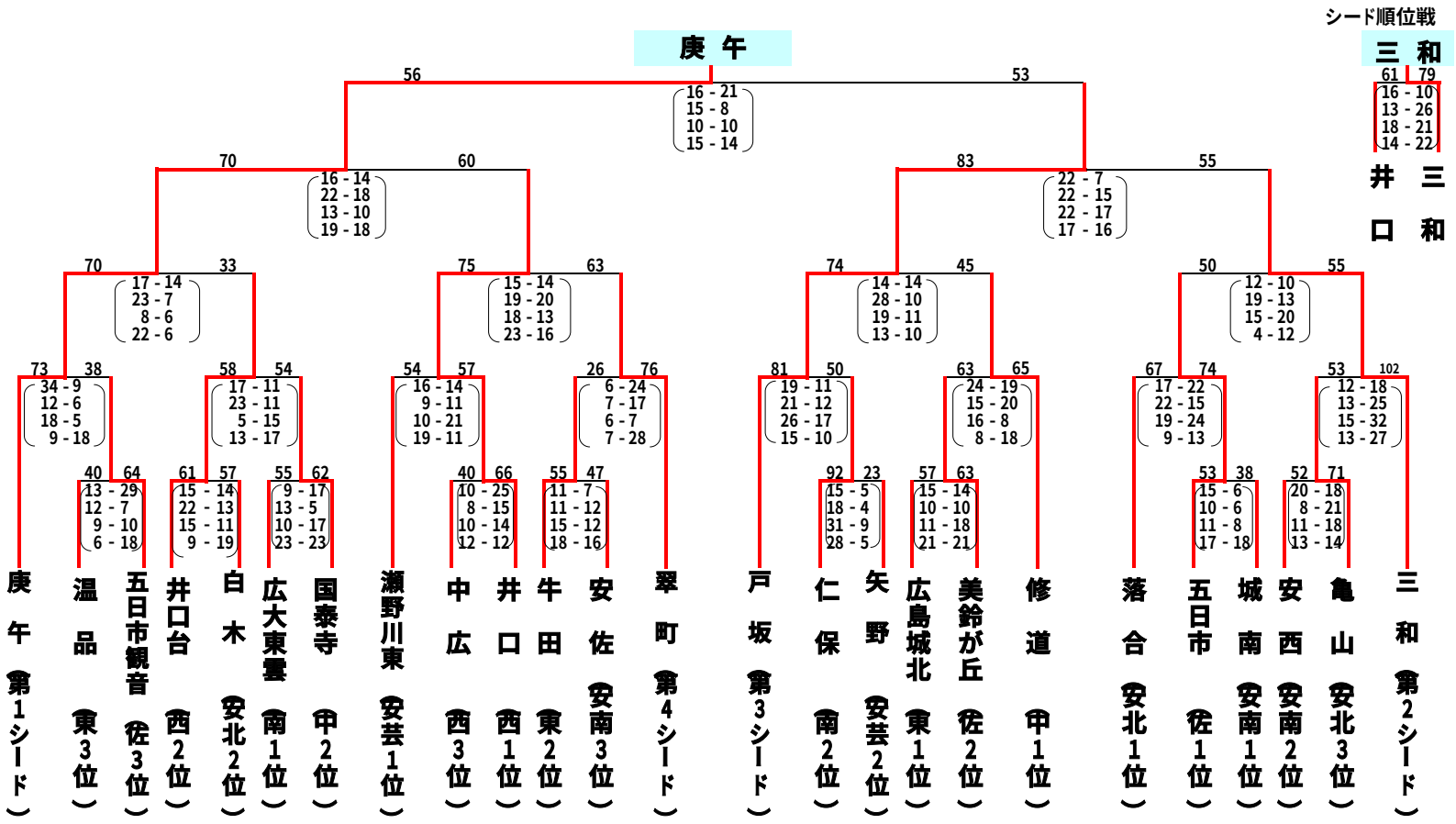

【女子の部】　第1位：口田中学校　　第2位：国泰寺中学校　　第3位：江波中学校・庚午中学校

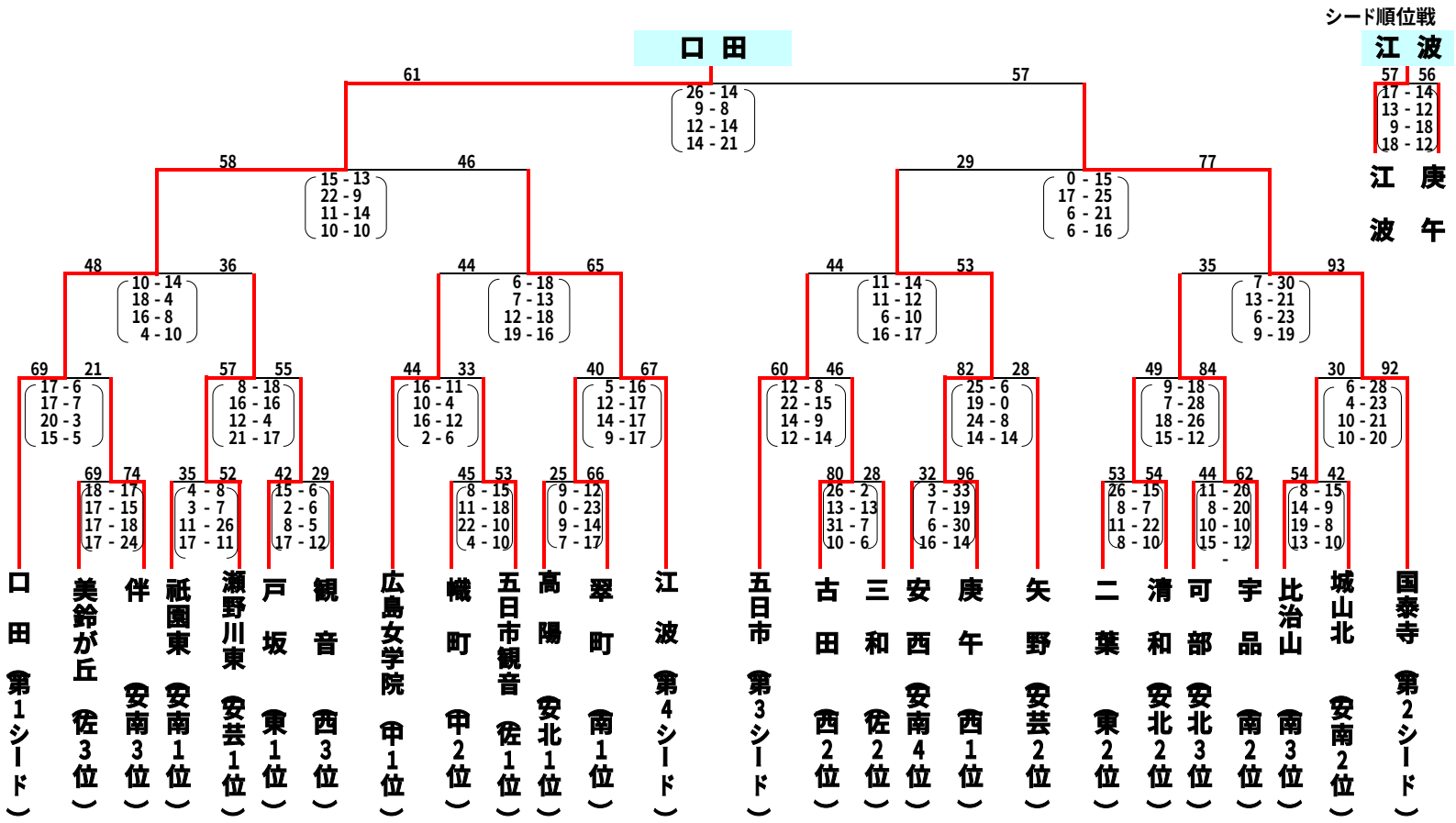

広島県中学校総合体育大会について

期　日　　平成１７年１０月１日（土）・２日（日）
会　場　　広島県立草陽高等学校体育館・福山市立新市中央中学校体育館・福山ＪＦＥ体育館
出場校　　男子　庚午中学校・戸坂中学校・三和中学校・井口中学校
　　女子　口田中学校・国泰寺中学校・江波中学校・庚午中学校